男子OPENクラス

＊　15－15－11点　2ゲーム先取

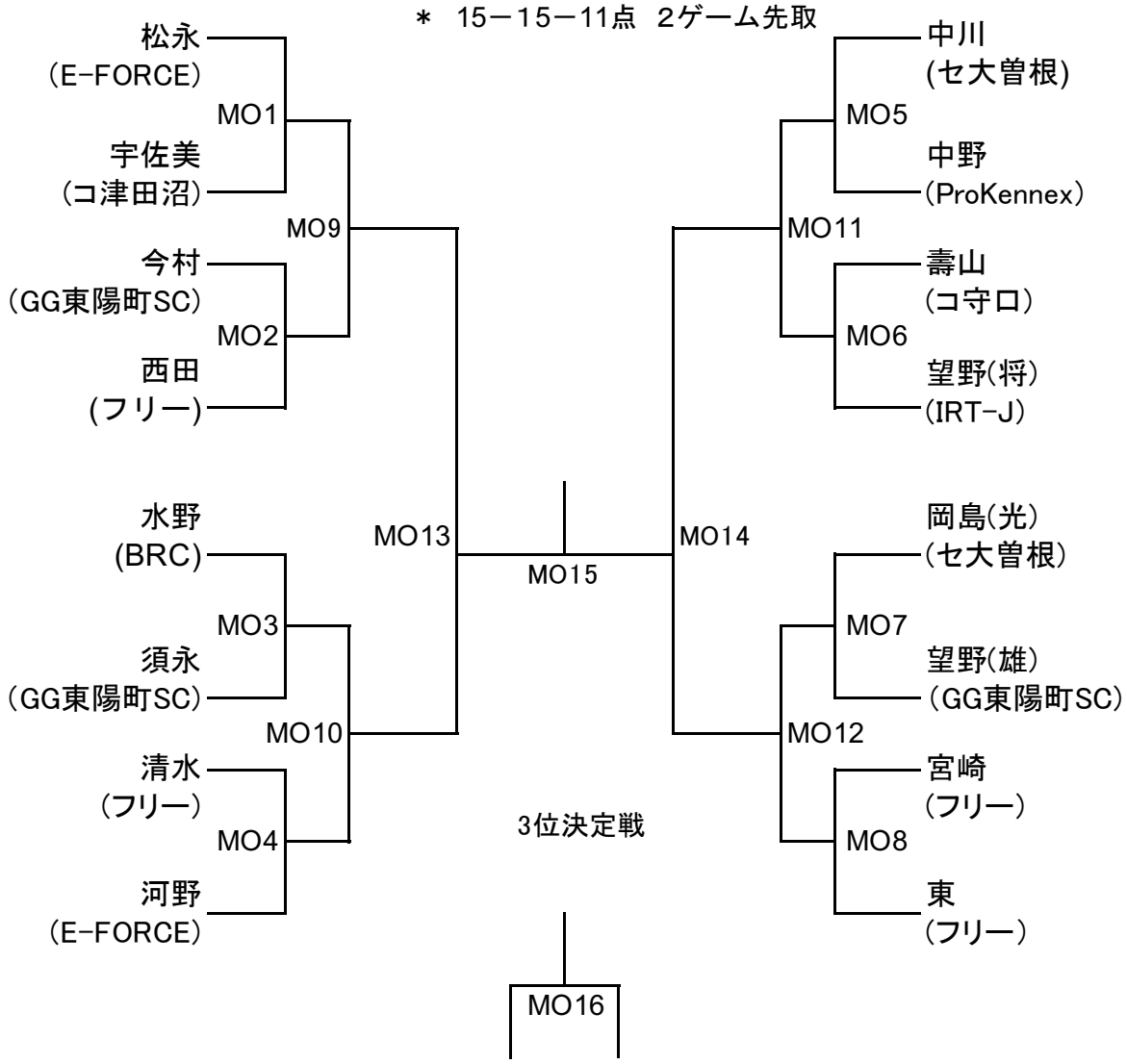

コンソレーション

11・11・1点2セット先取

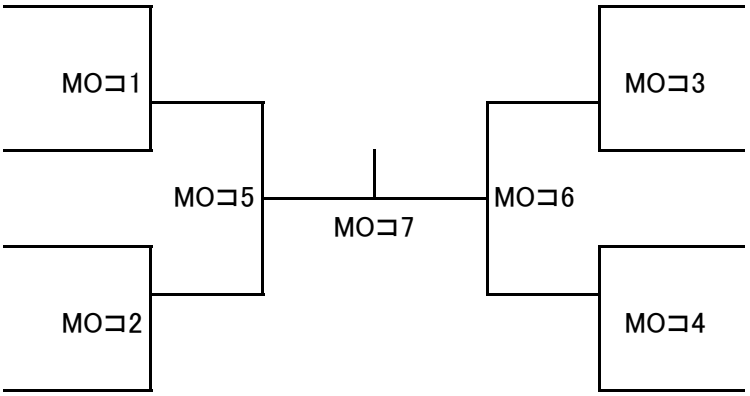

女子OPENクラス

＊　15－15－11点　2ゲーム先取

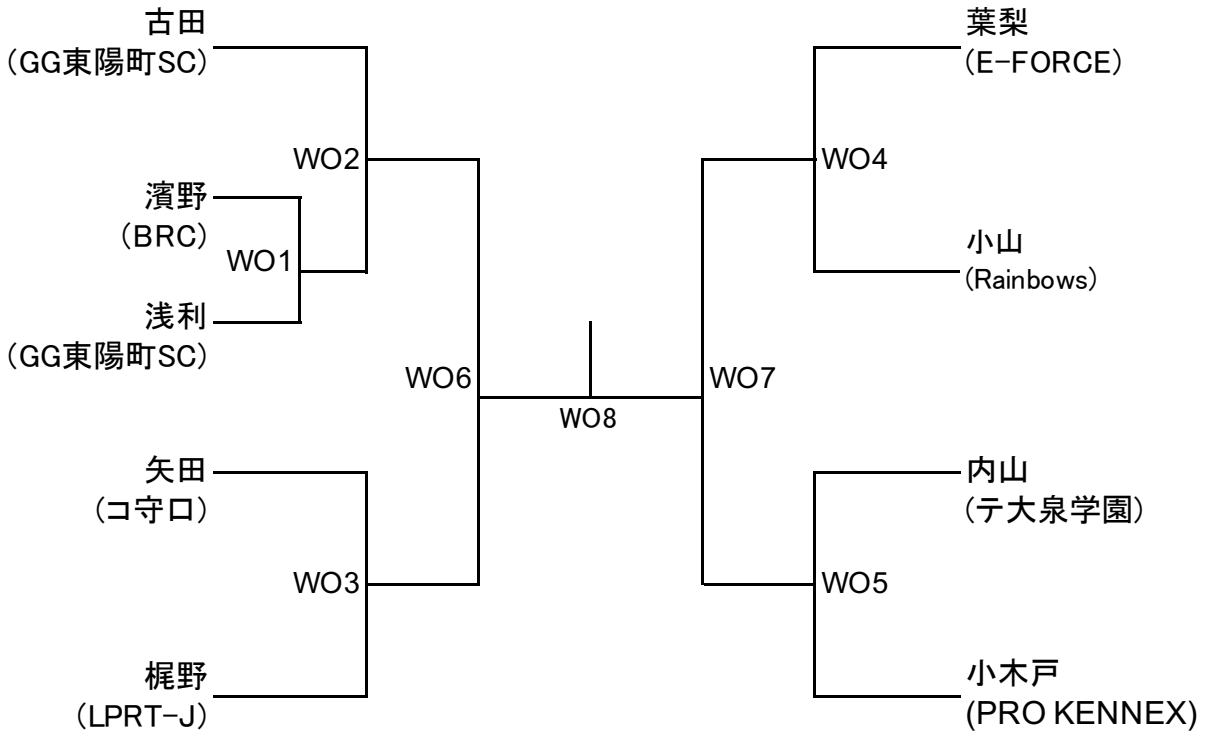

3位決定戦

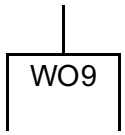

コンソレーション

11・11・1点２セット先取

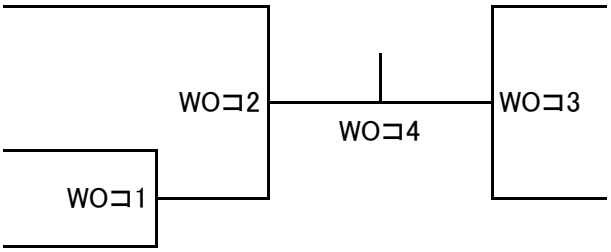

男子アドバンスクラス

15−15−11　2セット先取（最終セットのみデュース制）
（ラリーポイント制・ゲーム間2分・タイムアウト各1回1分）
・勝敗数で順位を決定し同率だった場合
「得失セット数」「得失点」「直接対決」の順で決定する

	岡島(聖)	脇田	河橋	勝敗	順位
岡島(聖) （セ大曽根）		MA1	MA3		
脇田 （GG東陽町SC）			MA2		
河橋 （テ大泉学園）					

女子アドバンスクラス

Bブロック	中川	井本	生島	久保田	勝敗	順位
中川 （セ大曽根）		WA1	WA3	WA5		
井本 （テ宮崎台）			WA6	WA4		
生島 （コ守口）				WA2		
久保田 （GG東陽町SC）						

9/28(日)			
	コート3	コート4	コート5
9:05	受付開始		
9:20	開会式		
9:30	MO1	WO1	MA1
10:10	MO2	MO3	WA1
10:50	MO4	MO5	WA2
11:30	MO6	MO7	MA2
12:10	MO8	WO2	WA3
12:50	WO3	WO4	WA4
13:30	WO5	MO9	MA3
14:10	MO10	MO11	WA5
14:50	MO12	コンソレーション	WA6
15:30	WO6	WO7	コンソレーション
16:10	MO13	MO14	コンソレーション
16:50	WO8	WO9	コンソレーション
17:30	MO15	MO16	コンソレーション
18:30	閉会式		
19:00	完全退館		

※試合進行につきましては、コートの空き状況によりコートが変更となる場合がありますので
あらかじめご了承下さい

※審判は主審と線審の2審制となります。前のコートの敗者主審となります。